NOTICE DE MONTAGE
ASSEMBLING INSTRUCTIONS
INSTRUZIONI DI MONTAGGIO
MONTAGEANLEITUNG
ISTRUCOES DE MONTAGEM
MANUAL DE MONTAJE
INSTRUKCJA MONTAŻU

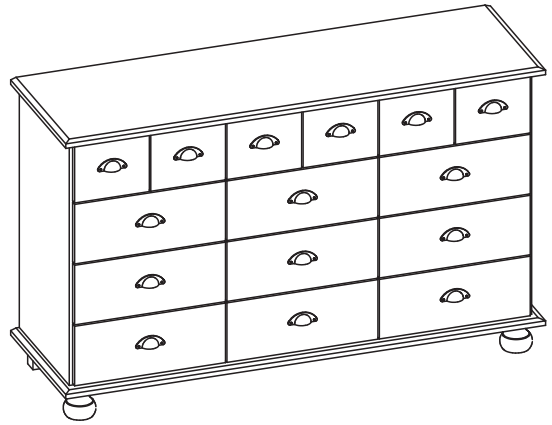

Komoda CLOUD
15 szuflad

15-10/2009

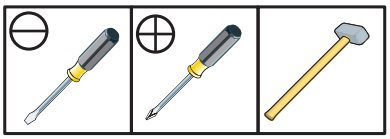

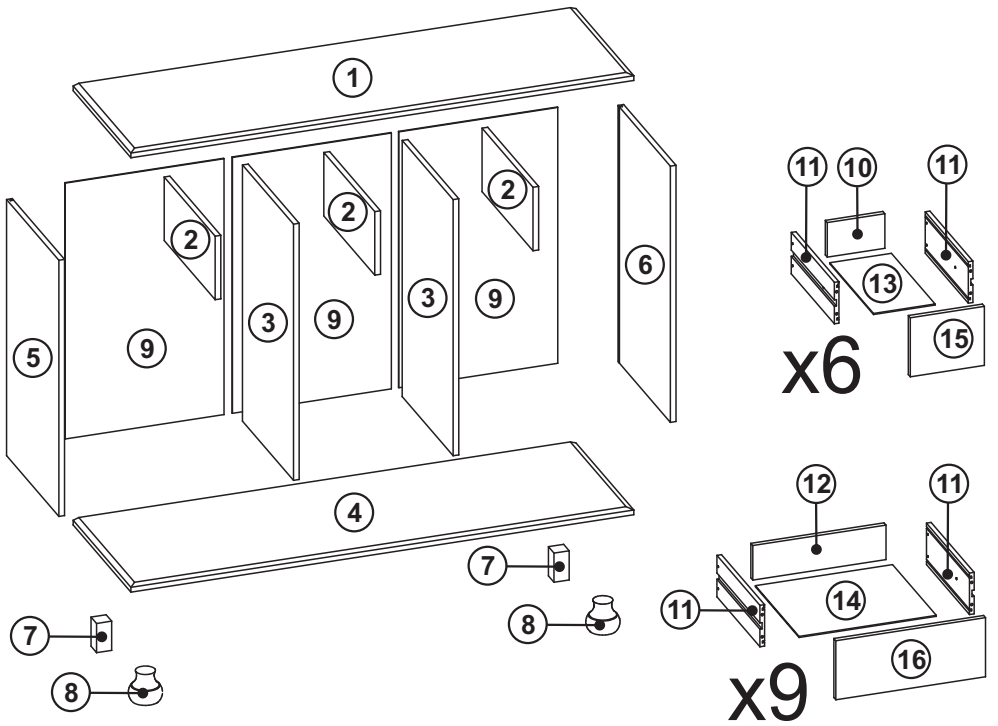

AVENT DE COMMENCER, SE REPORTER AUX CONSEILS DE MONTAGE EN ANNEXE

BEFORE STARTING, REFER TO THE ASSEMBLING ADVICE IN ANNEX

AVANTI DI COMMINCIARE, RIPORTATE AGLI CONSIGLI DI MONTAGGIO

VOR DIE MONTAGE, BITTE BEILIEGENDE ANWEISUNGEN FOLGEN

ANTES DE COMERCAR, ADIAR SE AOS CONSELHOS DE MONTAGEM EM ANEXO

ANTES DE EMPEZAR CONSULTE LOS CONSEJOS PARA EL MONTAJE

PRZED ROZPOCZĘCIEM ZAPOZNAĆ SIĘ Z ZAŁĄCZONĄ INSTRUKCJĄ MONTAŻU

						A x2
B x80	C x14	D x14	E x16 8x35	E1 x60 6x35	I x8	J x1
K3 x15	O x30 310mm		P x30 4x9	R x60 5,8x8	S6 x30	T x60 3,5x30

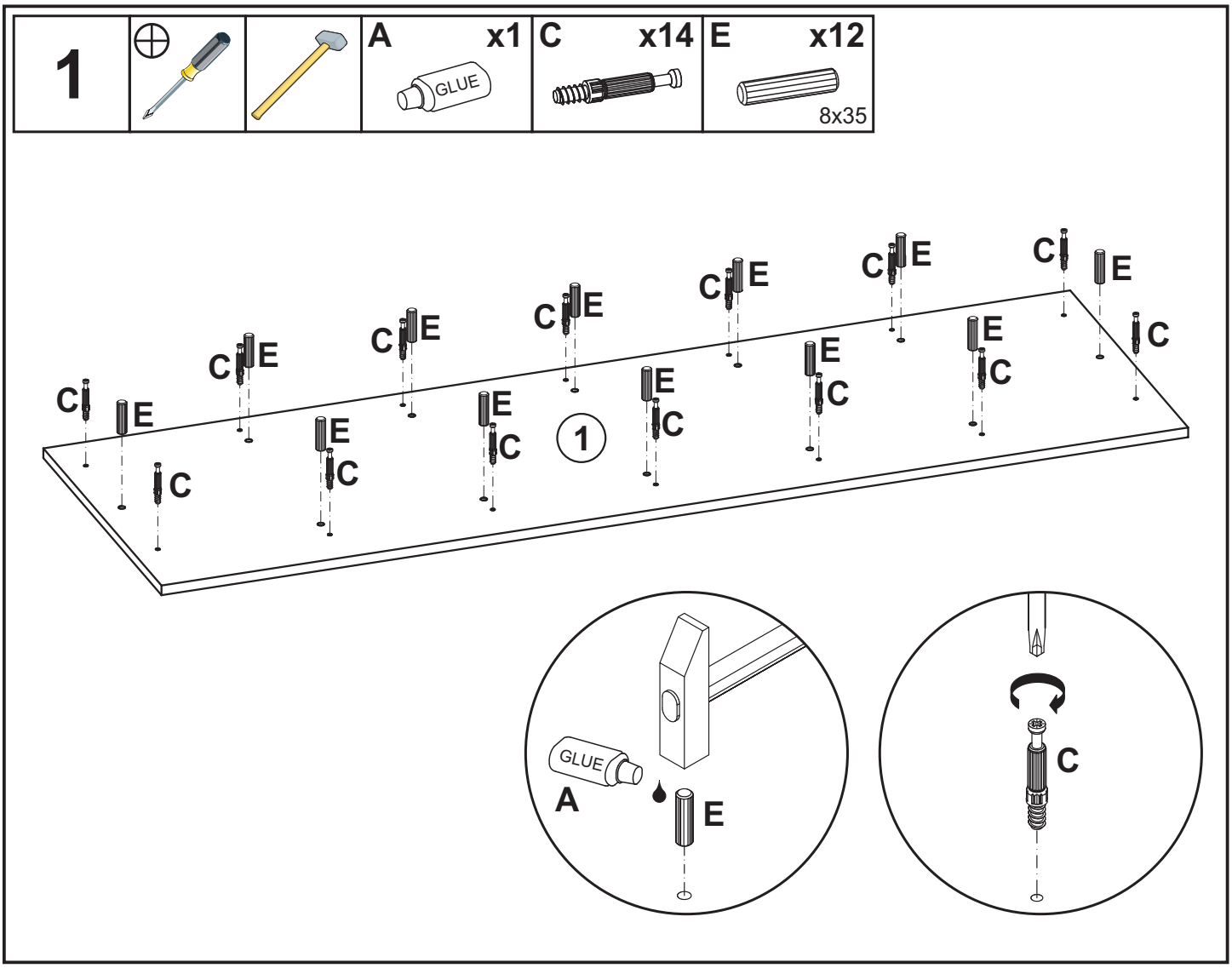
1
A x1
GLUE
C x14
E x12
8x35
C E
1
GLUE
A
E
C

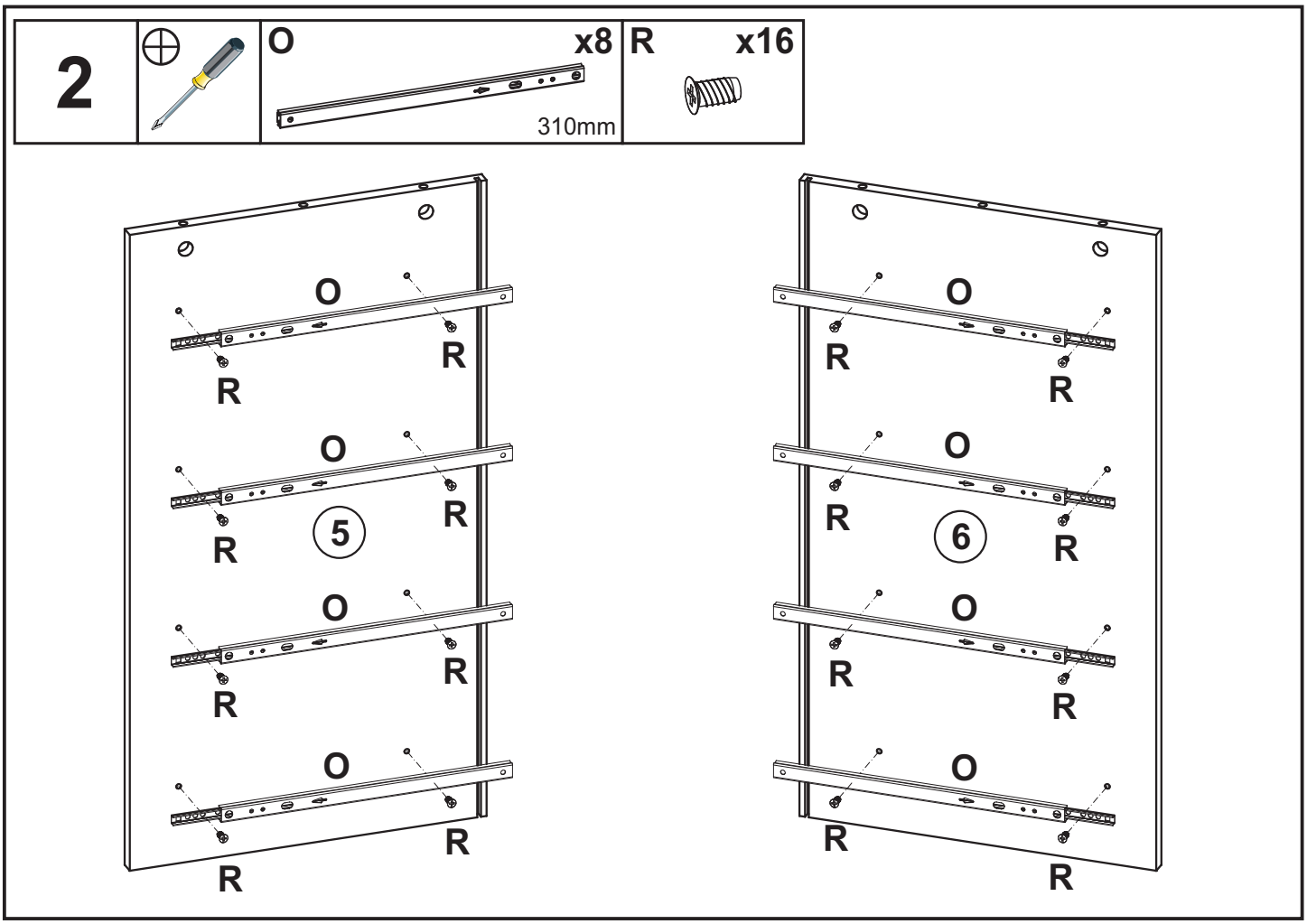
2
O x8
310mm
R x16
O
R
5
6

3		O x6	R x12
	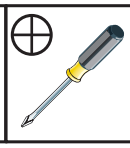	310mm	

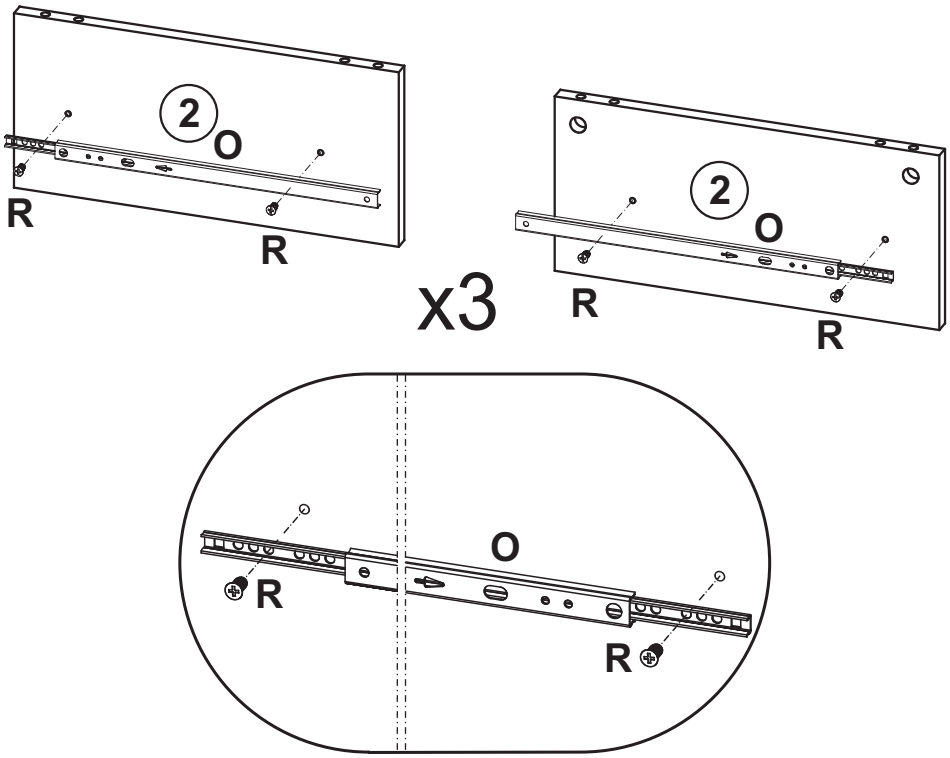

4		O x16	R x32
		310mm	

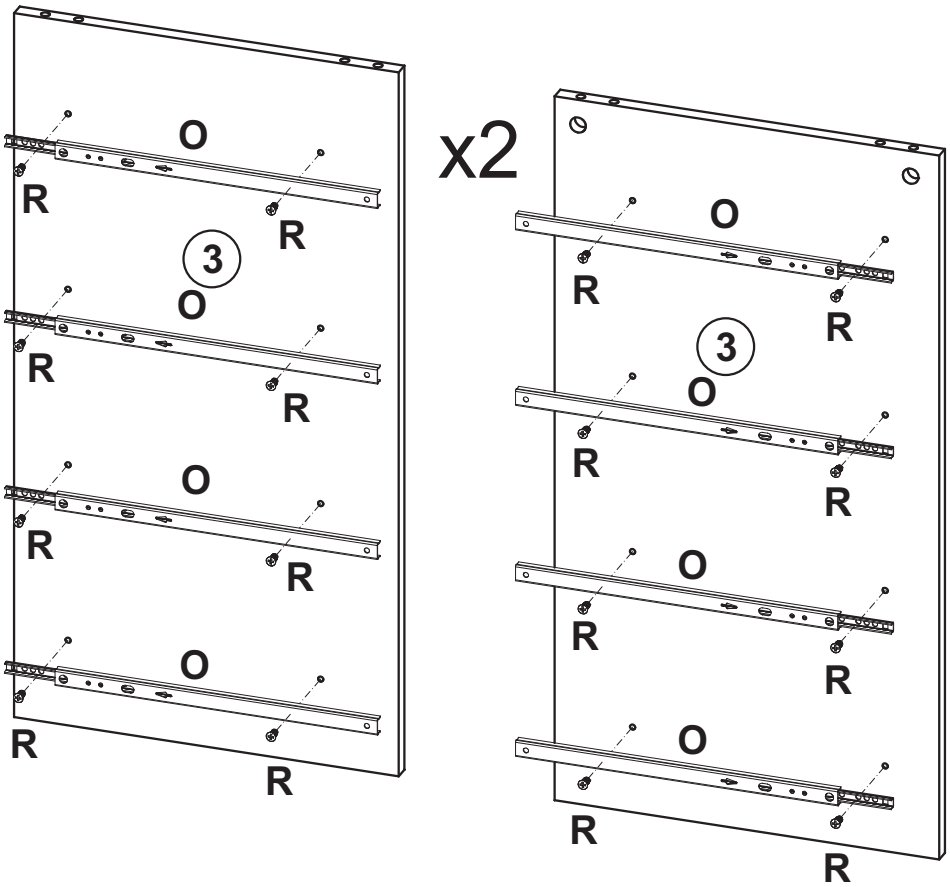

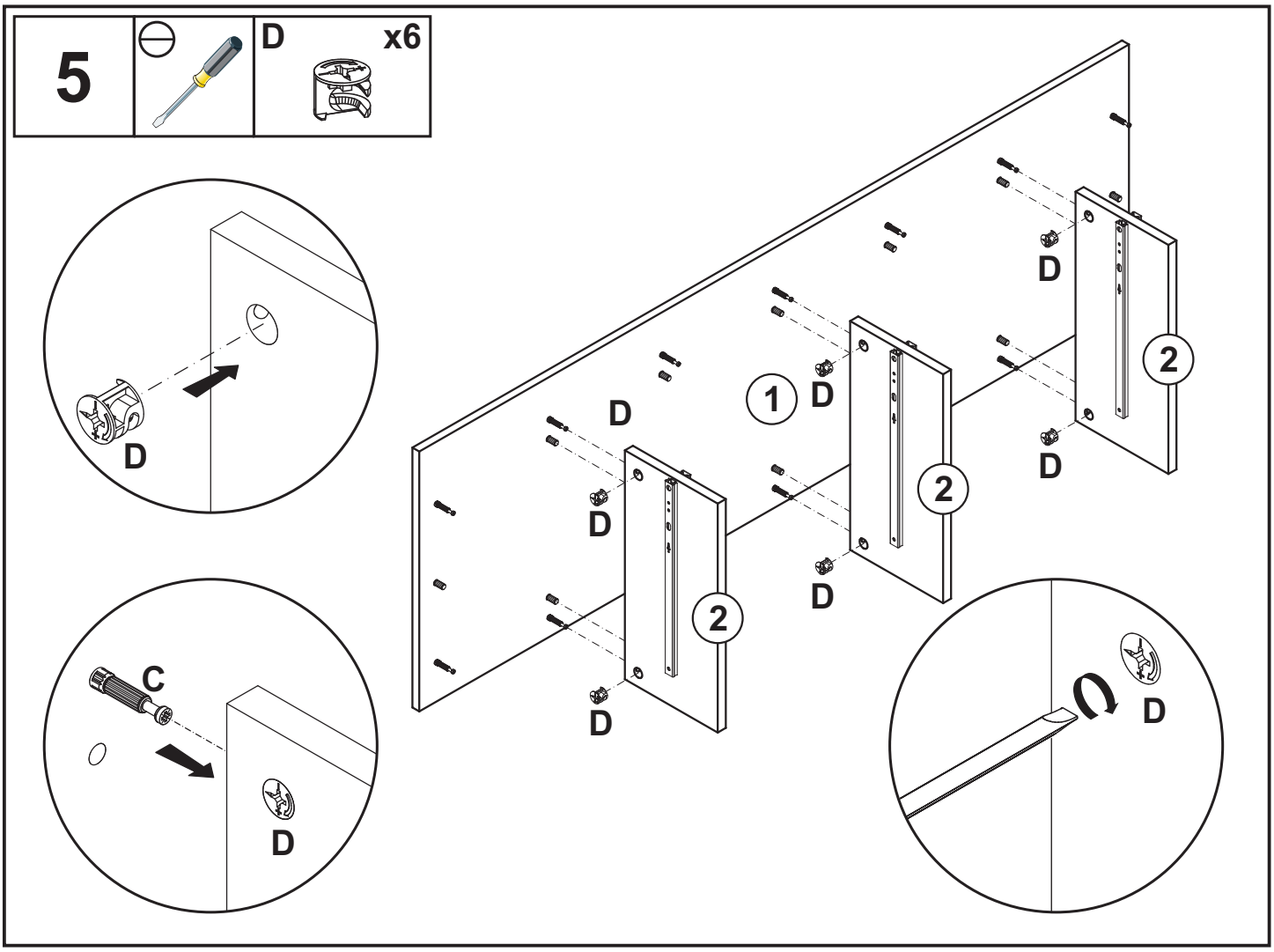
5
D
x6
D
C
D
1
2
2
2
D
D
D
D
D
D
D

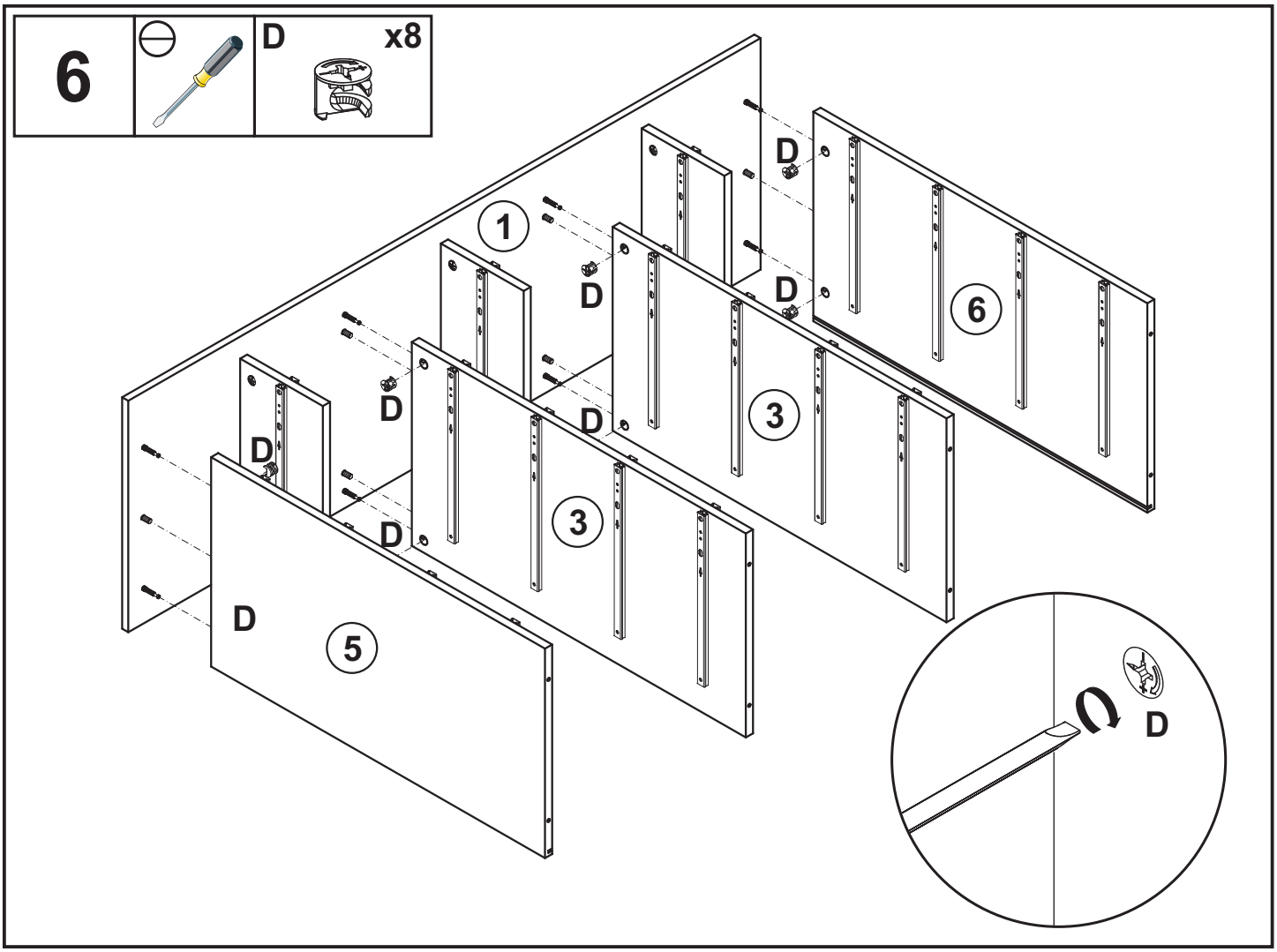
6
D
x8
1
3
3
5
6
D
D
D
D
D
D
D
D
D

7

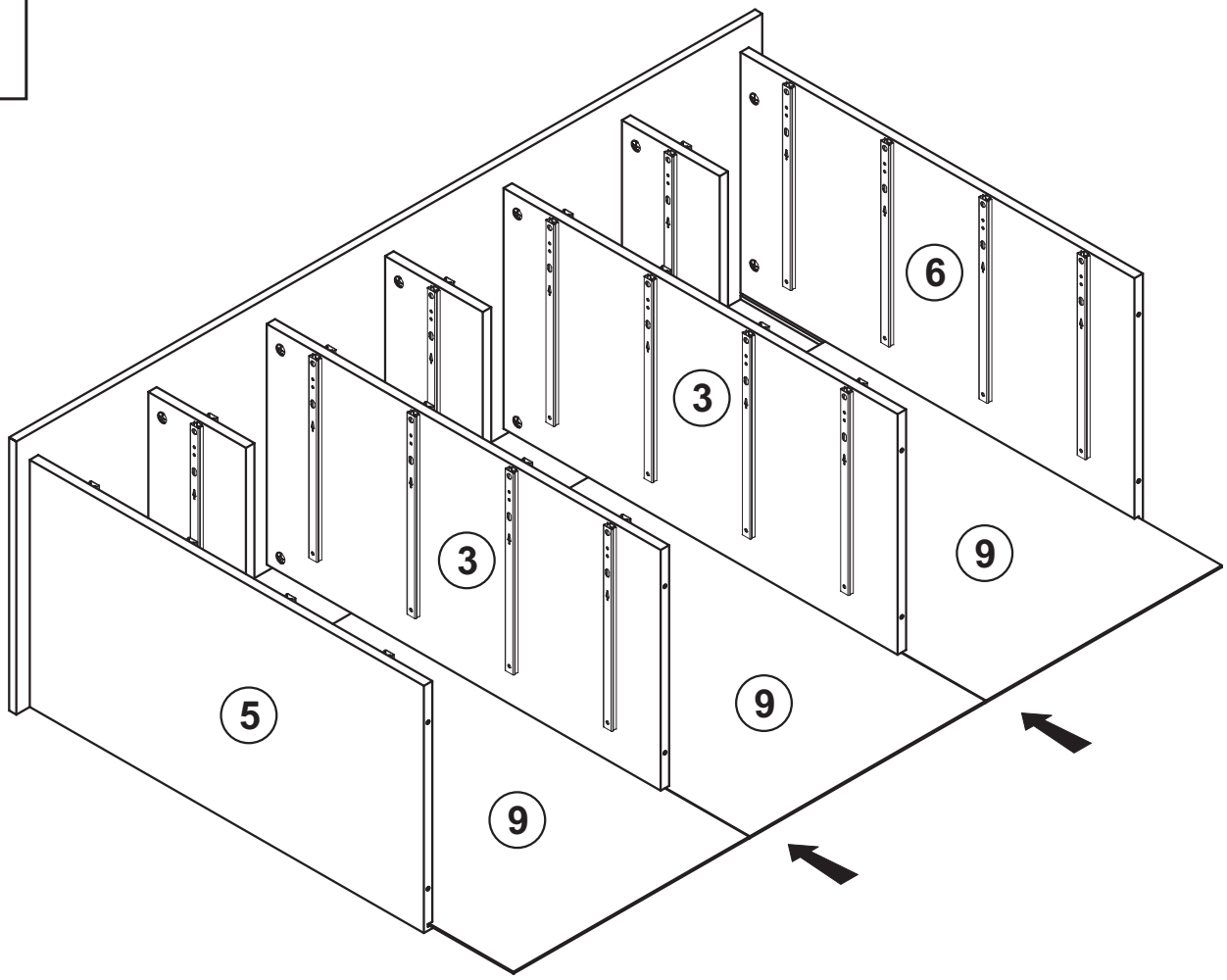

8

I x8	J x1

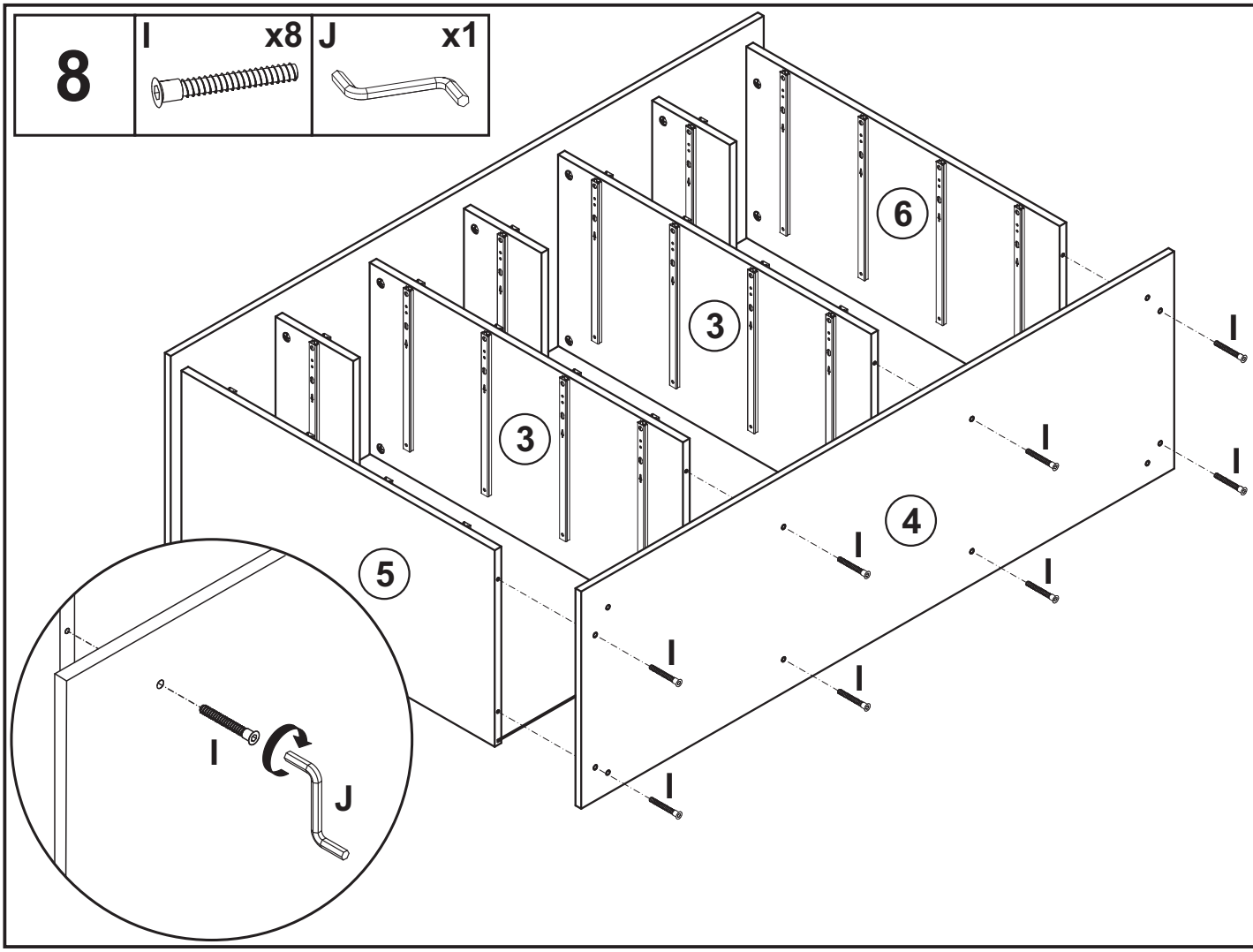

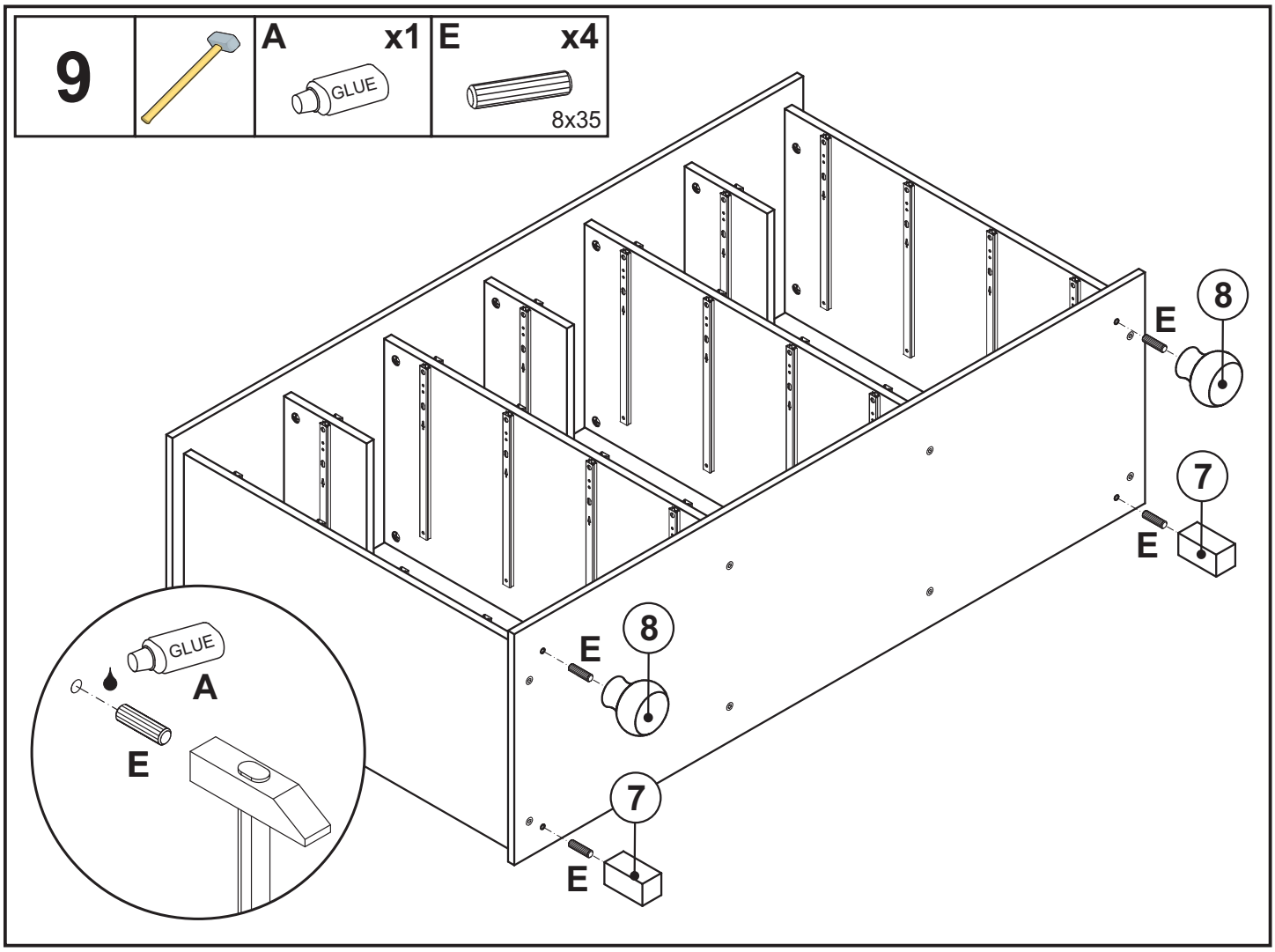
9
A x1
GLUE
E x4
8x35
8
E
7
E
GLUE
A
E
8
E
7
E

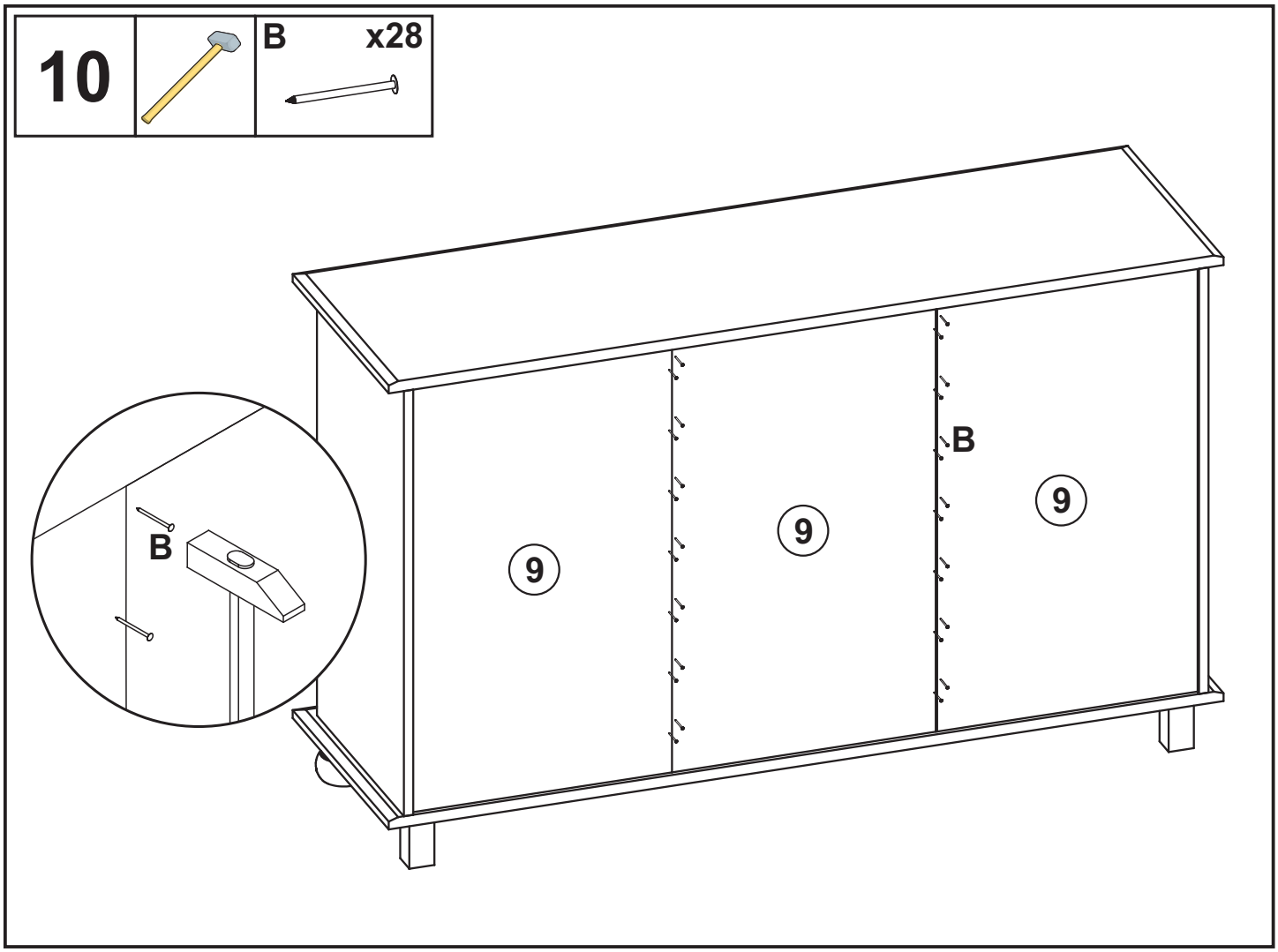
10
B x28
B
B
9
9
9

11			A x1	E1 x60	T x60
			GLUE	6x35	3,5x30

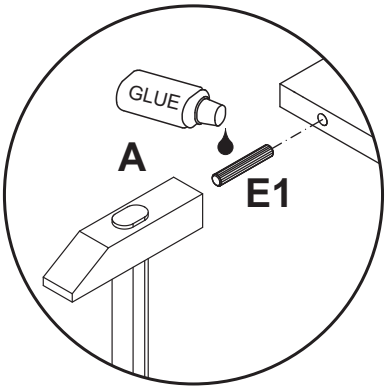

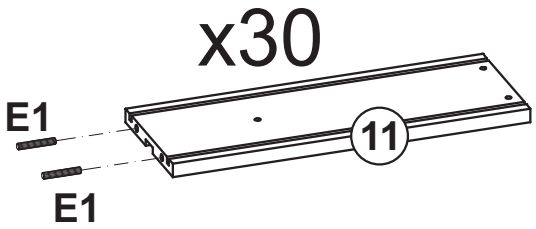

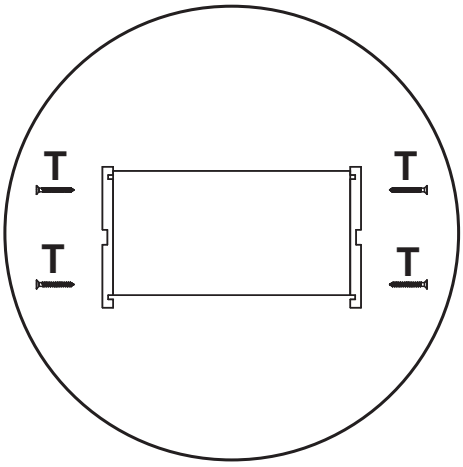

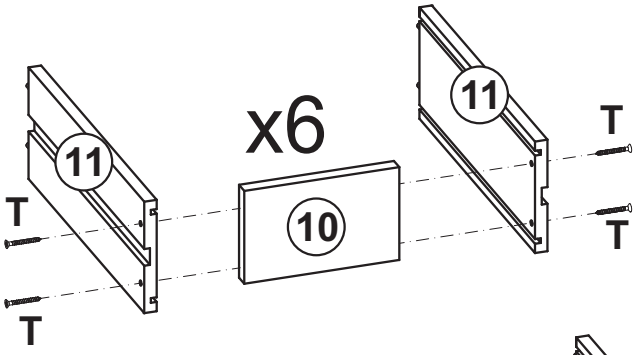

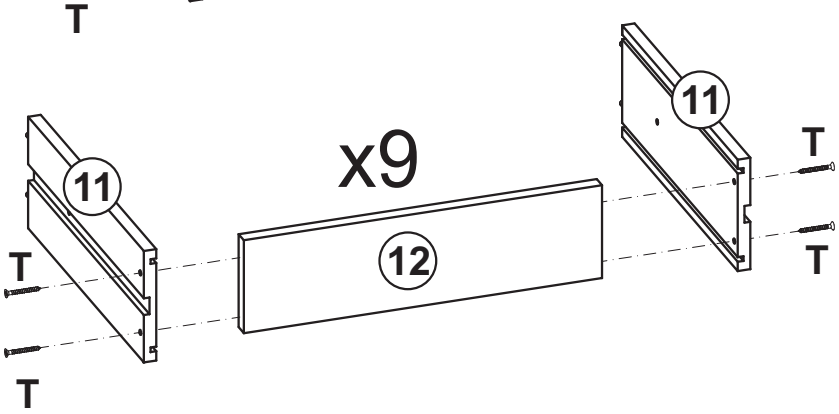

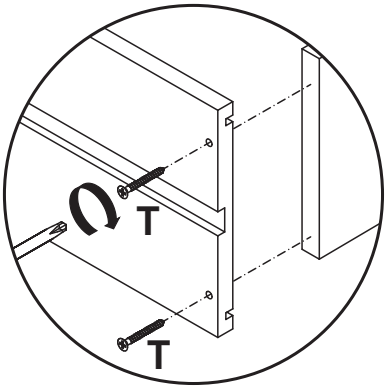

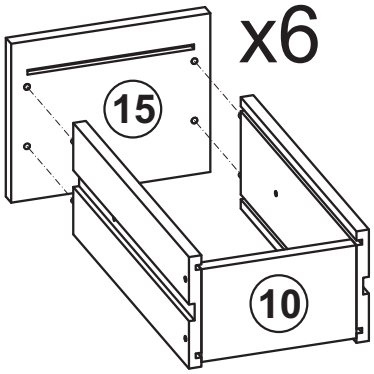

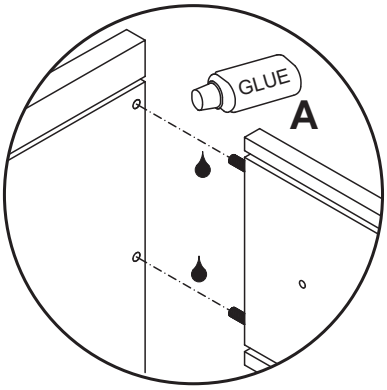

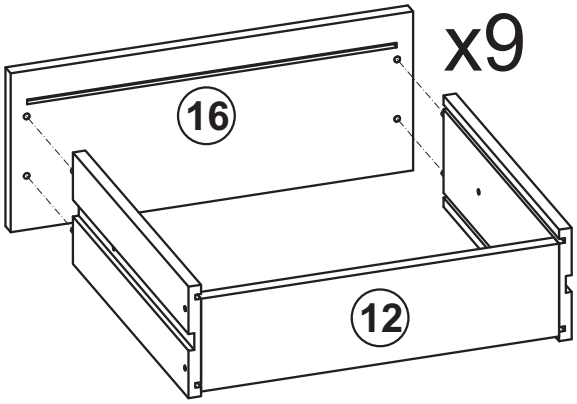

12

12			B x48	K3 x15	S6 x30

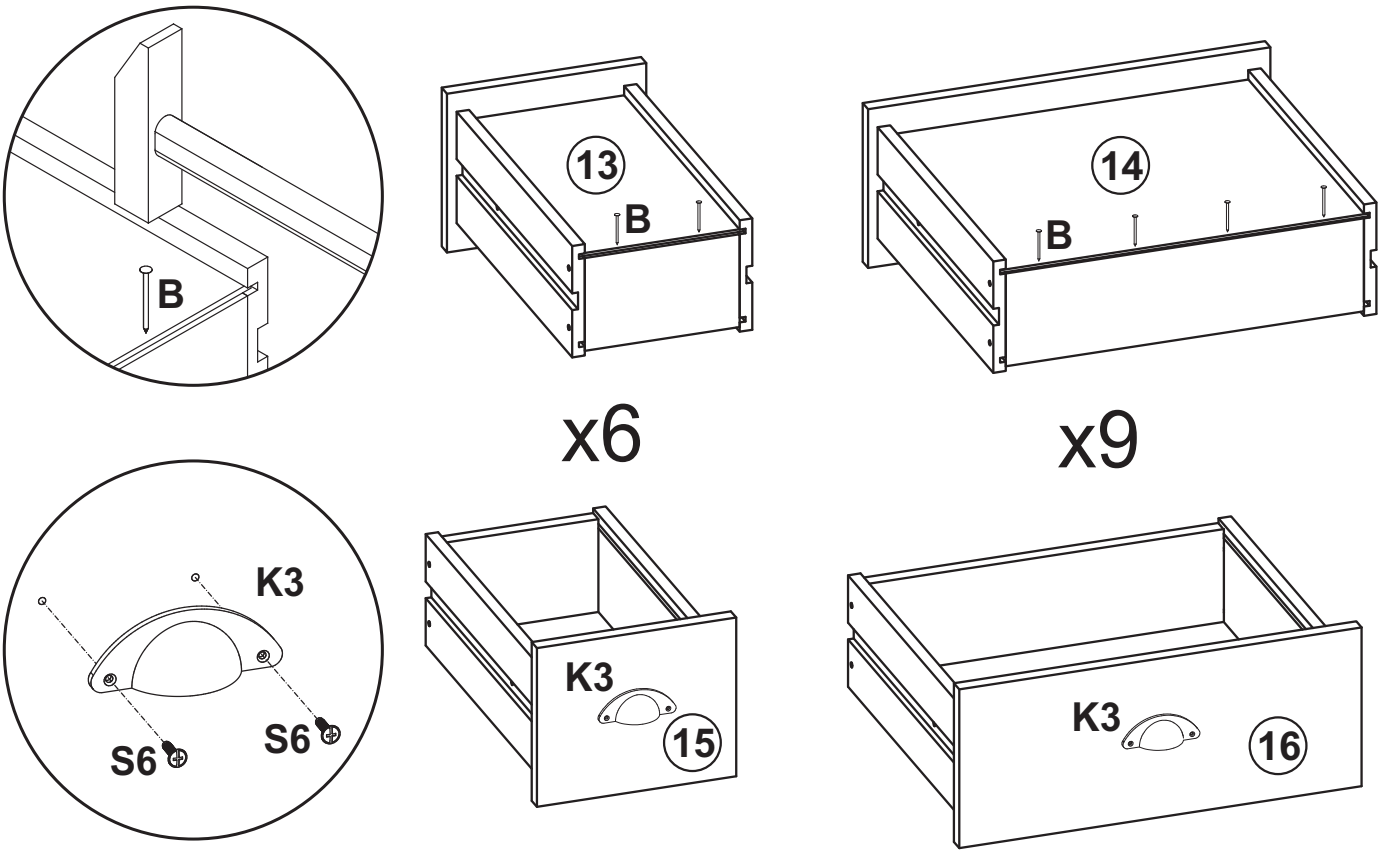

13
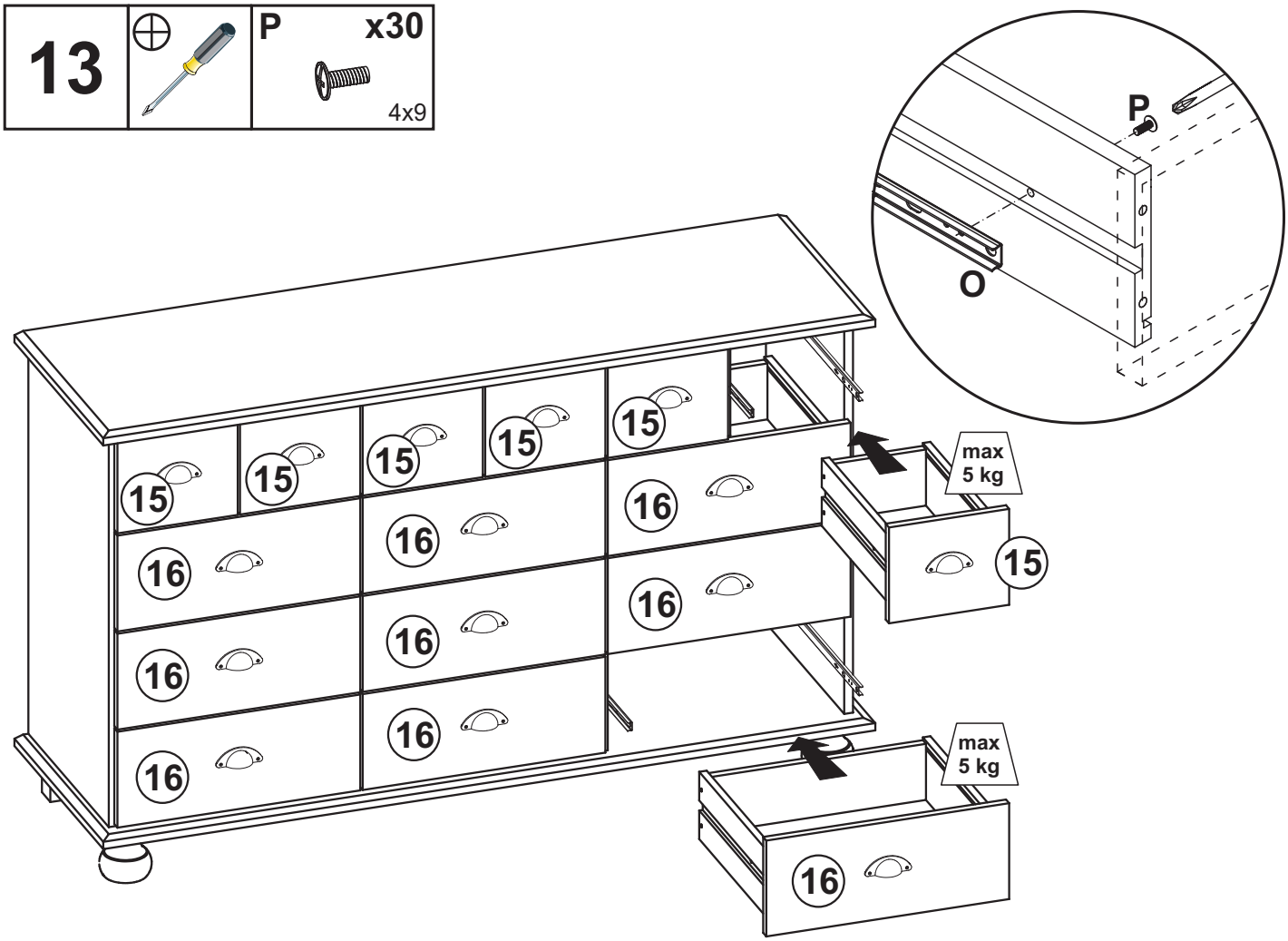
13		P x30 4x9